平面図

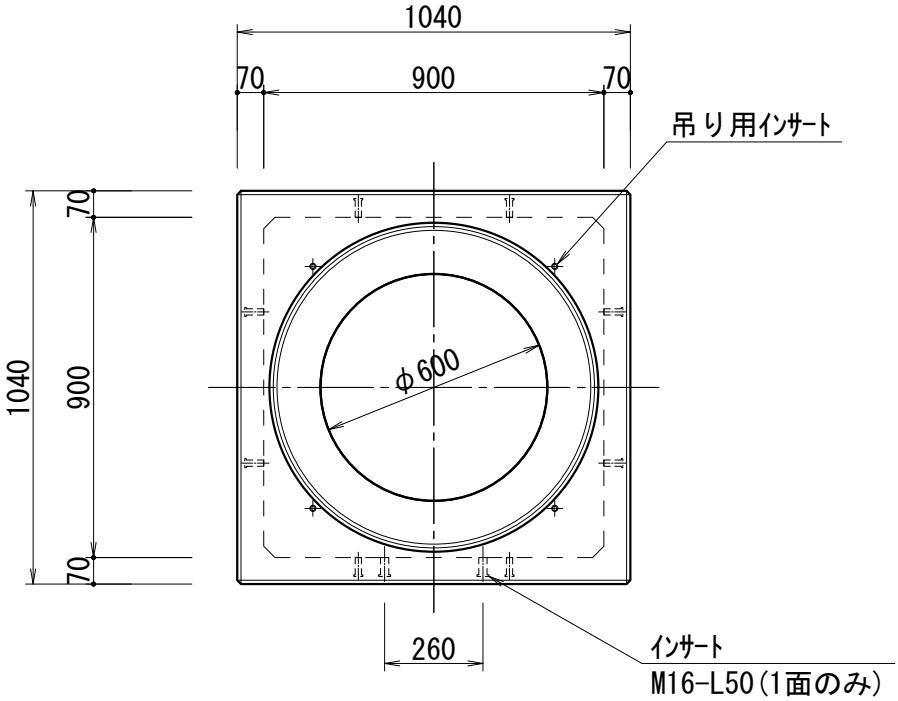

側面図

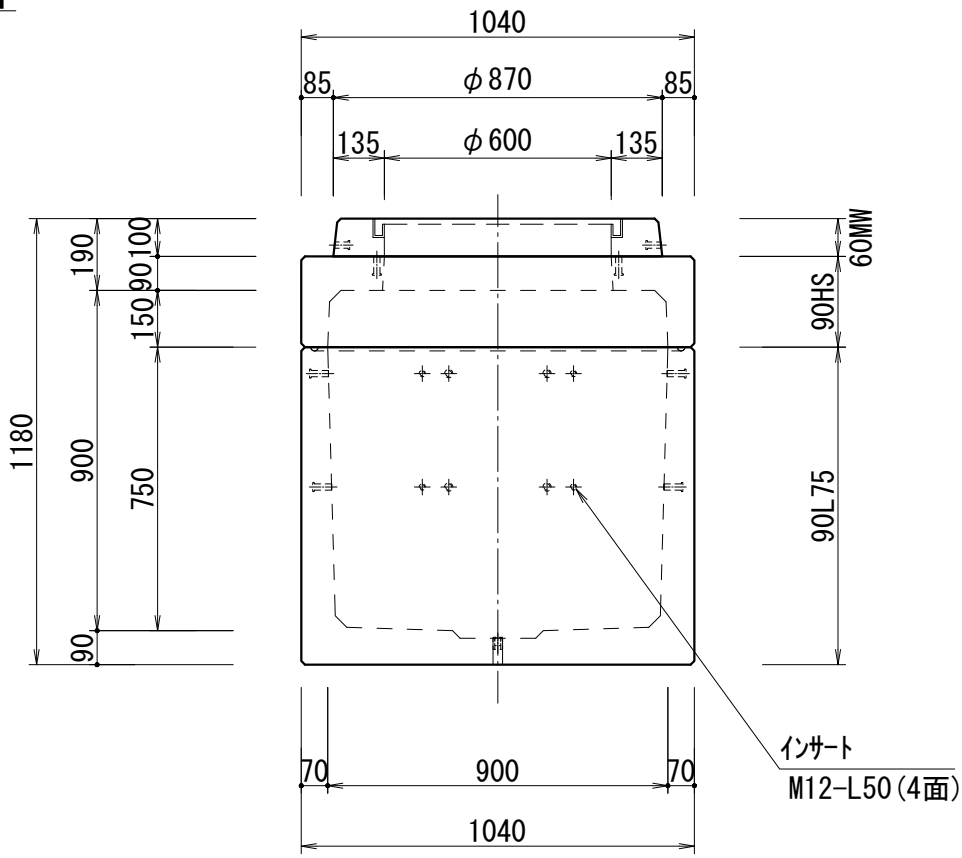

製品	種別	ＦＣハンドホール	質量	1,065 kg	縮尺	S=1:20	図番	FC90 AS90	作成日	2023/6/9
	用途	全体図								
	概略寸法	90AS90	承認	赤石	照査	杉本	設計	上坂	製図	曽我
	特記									

人と未来の創造
フダコフ株式会社